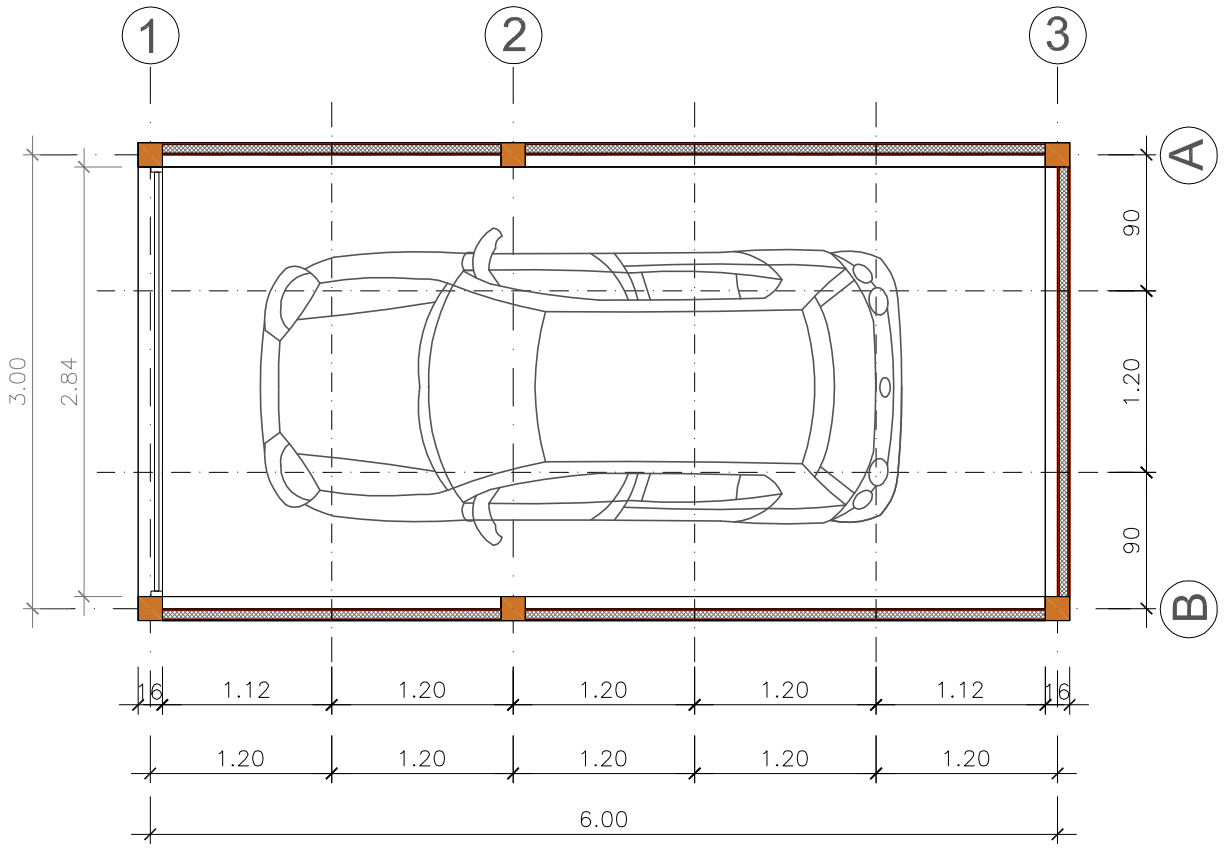

Grundriss

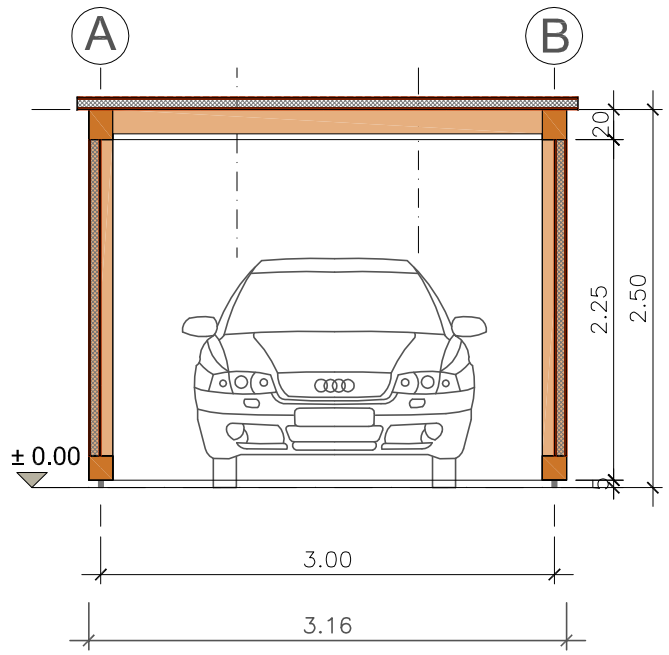

Querschnitt

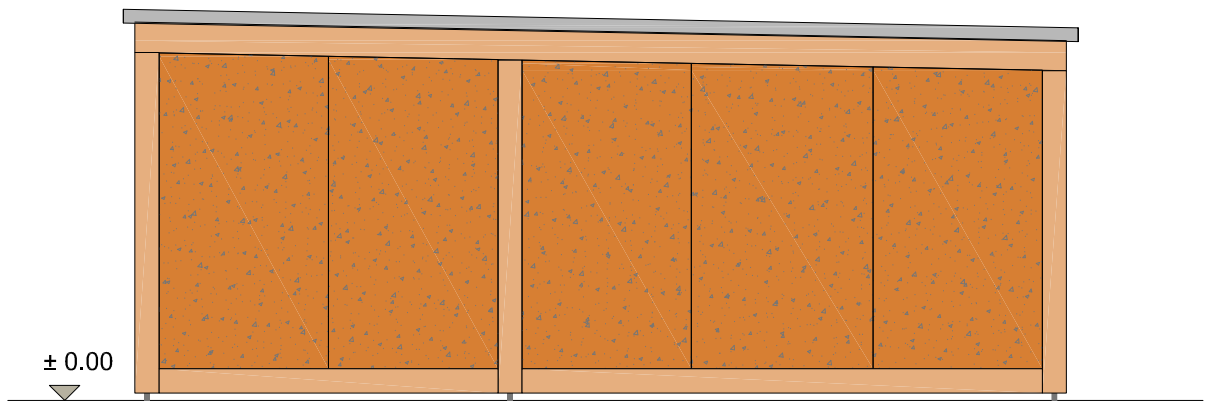

Ansicht Längsseite

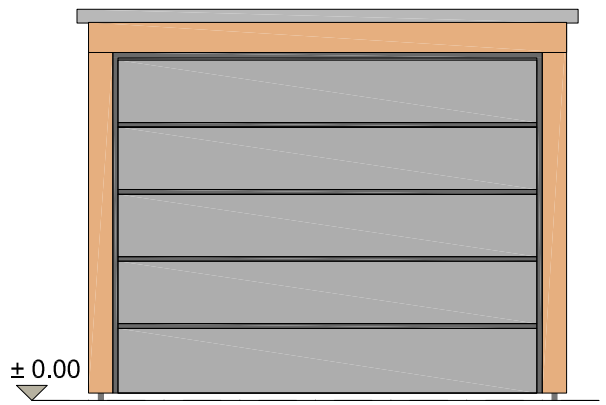

Ansicht Toreinfahrt

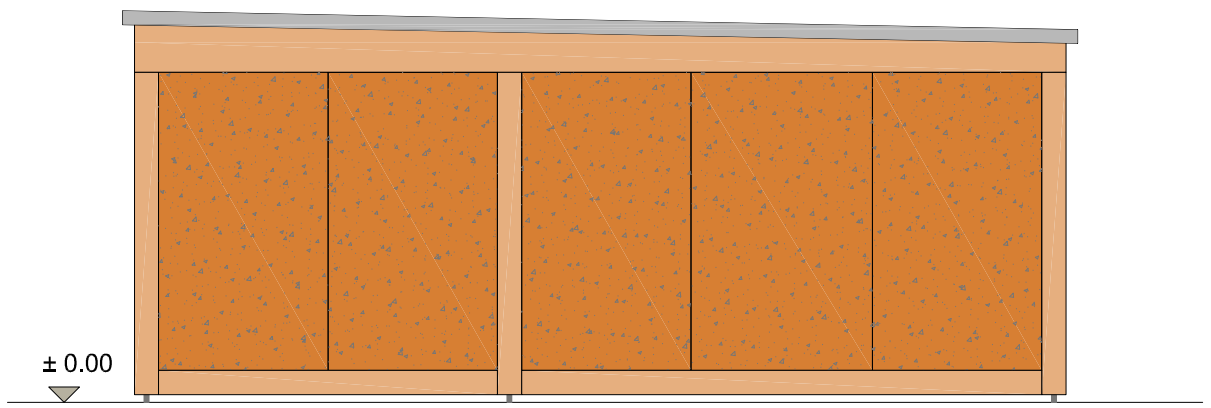

Ansicht Längsseite Variante

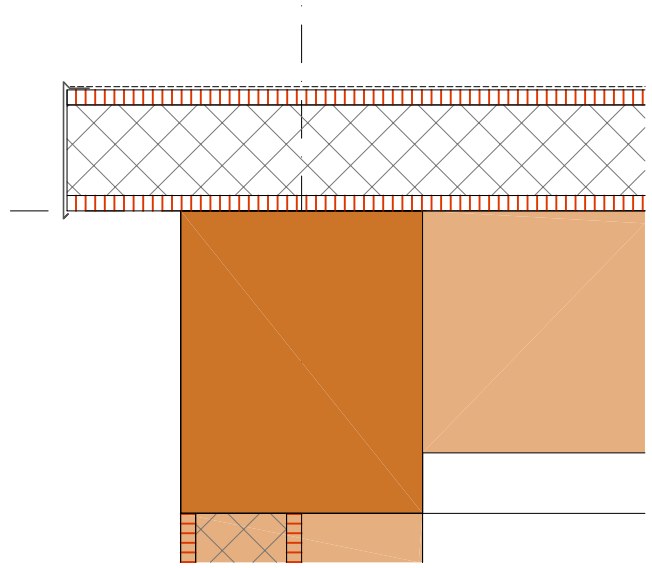

Index	Datum	Änderung
.	.	.

Entwurf

Der Bauherr:
Datum, Unterschrift _____

Der Architekt:
Datum, Unterschrift _____

Bauherr

PURHOLZ Verbundelemente GmbH

Bahnhofstraße 69
09648 Mittweida

Telefon 03727 - 9462 - 0
Telefax 03727 - 5165

Planung

IAB - Institut für Angewandte Bauforschung Weimar gemeinnützige GmbH

Über der Nonnenwiese 1
99428 Weimar

Telefon 03643 - 8684 - 0
Telefax 03643 - 8684113

Bauvorhaben

Entwurf eines Garagensystems aus

PHONOPUR - Elementen

Planinhalt

Grundriss, Schnitt, Ansichten

Maßstab	Plan Nr.	Datum	Gezeich.
1:50	1	21.03.12	C. Pritzel